HA65B

设计原则

HA65B 的板片长度为 1.15 米，单流程中最大流量可达 50m3/h，可以适应多种工艺的方案。通过逆流的方式，热测介质通过通道间的板片将热量传递给冷测介质，彼此不混合，达到最佳的换热效率。对于单流程的换热，所有的接口都在固定板，易于换热器的安装和拆卸。清洗维修时只需要拆卸换热器进行维修，并不需要拆除管道。

推荐应用

HA65B 系列的板式换热器设计压力较高，可以在多个领域进行加热或者冷却作业，蒸汽冷凝，工业循环水冷却，以及其他清洁介质的加热冷却，HA65B 系列都可以有所作为，应用范围广使其备受客户青睐。当换热参数发生变化，可通过增加或加少板片数量来改变换热区域。

换热板片

板片设计有大角度、小角度两种波纹形式，可以满足不同压降的要求，适用于不同的工况介质。“人字形”的波纹使得板片之间的接触点更多，承压更均匀，也确保了有效换热面积内介质的湍流。

报价所需数据

- 介质类型，
- 工作压力，
- 压力损失，
- 热力学性质，
- 进出口温度，
- 流量。

以上参数决定换热器的选择。

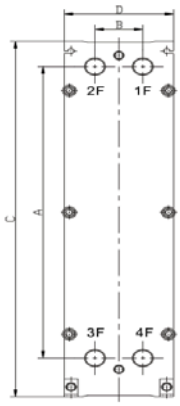

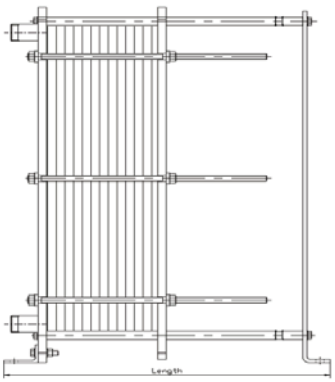

A/ mm	B/ mm	C/ mm	D/ mm	Length Max./ mm
1036	140	1264	320	1715

HA65B

接口	标准	
DN65	碳钢/不锈钢/钛	接管法兰
		管或管螺纹

■ 可根据其他要求提供接口

框架	设计标准		设计压力 (barg)	最大设计温度 ℃
	碳钢/不锈钢	PED	10.0/16.0	180
		ASME	10.0/16.0	180

■ 碳钢框架：喷漆 颜色 **RAL 5002**（可根据要求提供其他颜色）
■ 不锈钢框架 ：适用于食品行业。
两种框架的边缘都会安装螺栓用于夹紧固定，可根据要求提供框架。

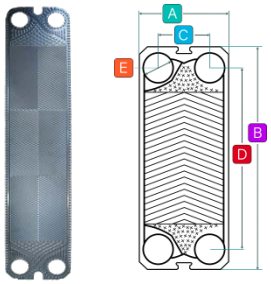

/mm
A= 248
B= 1148
C= 140
D= 1036
E= 58

板片	材质	适用介质	厚度
	304SS	纯净水/ 食用油/ 乙醇	0.4/ 0.5/ 0.6
	316SS	水/河水/食用油/碳酸/醇类/浓度小于 30%的硫酸	0.4/ 0.5/ 0.6
	254SMO	含盐水 / 无机酸	0.6
	钛合金	海水/盐水/ 温度在 130°C 以下的氯化物/在沸点以下的有机酸和稀碱液（如碳酸）	0.5/ 0.6
	哈氏合金 C-276	有机酸/高温 HF 酸/一定浓度的盐酸(< 40%) /磷酸(< 50%) / 氯化物 / 氟化物	0.6
	镍 200/201	高温（可至沸点）、高浓度（50~70% ）的苛碱性溶液（NaOH,KOH 等）	0.6

胶条	材质	适用介质	温度/ ℃
	EPDM 三元乙丙橡胶	水及水溶液/高温热水及蒸汽/各种化学品/低浓度的酸碱等	-25-150
	NBR 丁腈橡胶	水及水溶液/ 脂肪/植物油/矿物油/乙醇/乙二醇等	-25-130
	FPM/Viton 氟橡胶	高浓度无机酸（氧化性酸等）/热水和蒸汽/高温矿物油等	-20-180
	CR 氯丁橡胶	广泛用于氨和各种含氟制冷剂	-40-125